JMC

CARRYNG PLUS
CAMINHÃO BASCULANTE

Contacto:
+244 **926 267 111**
+244 **928 283 666**

SINO GLORY INC
Luanda, Via Expressa, paragem da Mutamba

JMC Angola

O interior do **JMC Carrying Plus** é projetado para oferecer conforto e funcionalidade, com uma cabine espaçosa e bancos ergonômicos para longas viagens.

O JMC Carrying Plus é um veículo comercial leve, projetado para transporte de cargas com boa capacidade e desempenho. Ele se destaca pela sua robustez, capacidade de carga e conforto.

A lavanca de controle de elevação
Corrente de gancho de aço
Barra de suporte de segurança
Dispositivo de alarme
Estrutura de elevação de barras paralelas

Tamanho Interno da caixa de carga

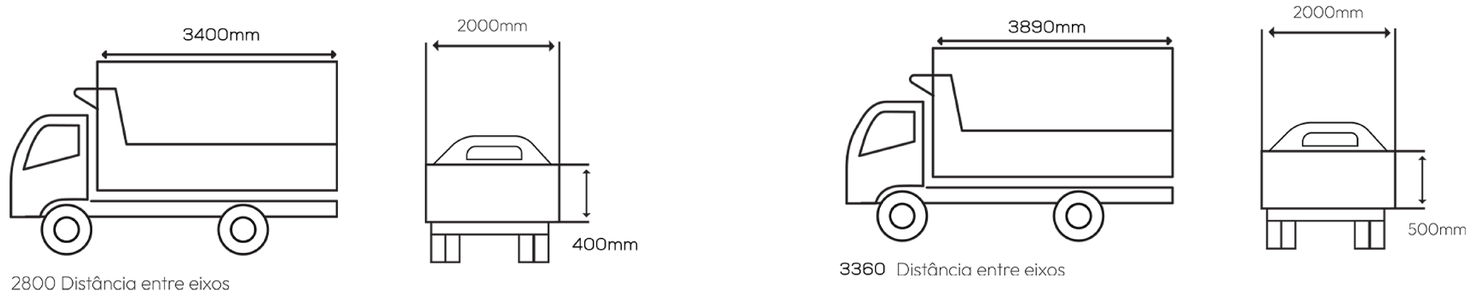

Modelo do Veícolo		Carrying Plus 3360		Carrying Plus2800	
		Freio Hidráulico		Freio Hidráulico	
		Médio	Largo	Placa de carga Baixa	
		S/C	S/C	S/C	DC
Básico					
Dimensão Total Caixa de Carga	Comprimento (mm)		5980	5460	
	Largura (mm)	2030	2050	2030	
	Altura (mm)	2317	2380	2292	2315
Dimensão Total Caixa de carga Fechada	Comprimento (mm)	580		5460	
	Largura (mm)	2030	2130	2030/2170	
	Altura	29823102	3085	2972/3092	
Tamanho da caixa de carga traseira (C*L*A)	Comprimento	4155	4100	20302170	
	Largura (mm)	1940/2050	2050	1940/2050	
	Altura (mm)	380		380	
Tamanho da caixa de carga fechada traseira (C*L*A)	Comprimento (mm)	4080	4080	3650	2635
	Largura	1910/2050	2050	1940/2050	
	Altura (mm)	1930	2050	1930/2050	
Largura da Cabine	Interna (mm)	1660	1830	1660	
	Externa (mm)	1880	2050	1880	
Peso Bruto do Veículo (kz)		5000	5995	4500	
Peso em Vazio (kg)		2480	2565	2310	24 50
Distância entre Eixos (mm)		3360		2800	
Capacidade de Lugares		3	3	3	5
Motor					
Modelo do Motor	Euro II	JX493ZQ4A			
Deslocamento (ml)		2771			
Máx. Potência (Kw)	Euro II	68		68	
Máx. Torque (N. m)	Euro II	210		210	
Máx. Velocidade (km/h)		100			
Controlo					
Tipo de caixa de Câmbio		5F1F			
Direcçao Assistida					
Freio de Escape		●	●	/	/
Capacidade (C10)					
Pneu		7,00R16 10PR	7,00R16 12PR	6,50R15 10PR	
Equipamentos					
Bloqueio central remoto		●	●	●	●
Rádio + MP3 + USB					
Volante mult/funcional		●	●	●	●
Volante Ajustável		●	●	●	●
Ar condicionado		○	○	○	○
Sem ar condicionado		○	○	○	○
Aviso de bloqueio de Reversão		●	●	●	/
Janela elétrica dianteira		○	○	○	○
Janela elétrica traeira		/	/	/	○
Pala de Sol do ajudante		●	●	●	●
Luz de Nevoeiro		●	●	●	●
Pintura Metálica		○	○	○	○
Cabine Basculante		●	●	●	/
Caixa de Carga de Ferro		●	●	●	●
Compensado de Bambu		○	○	○	○
Rodapé da caixa de carga (Placa de Revestimento)		●	●	●	●
Rodapé da caixa de carga (Placa Quadricula)		○	○	○	○

●:Padrão ○:Opcional /: Não disponível

White | Blue | Red(metalic lacquer) | Blue(Metallic lacquer | Sliver(mtallic lacquer